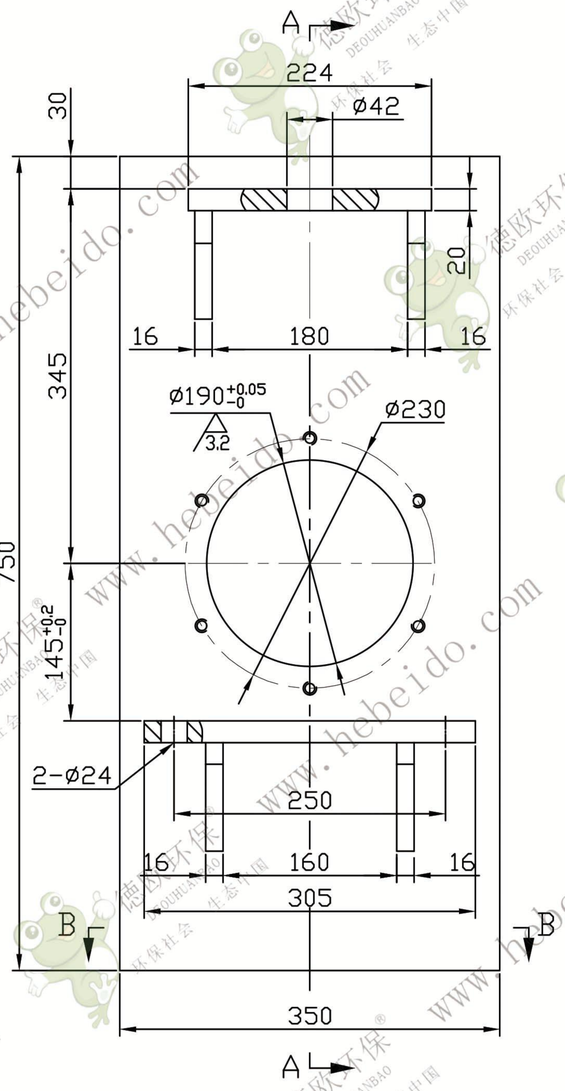

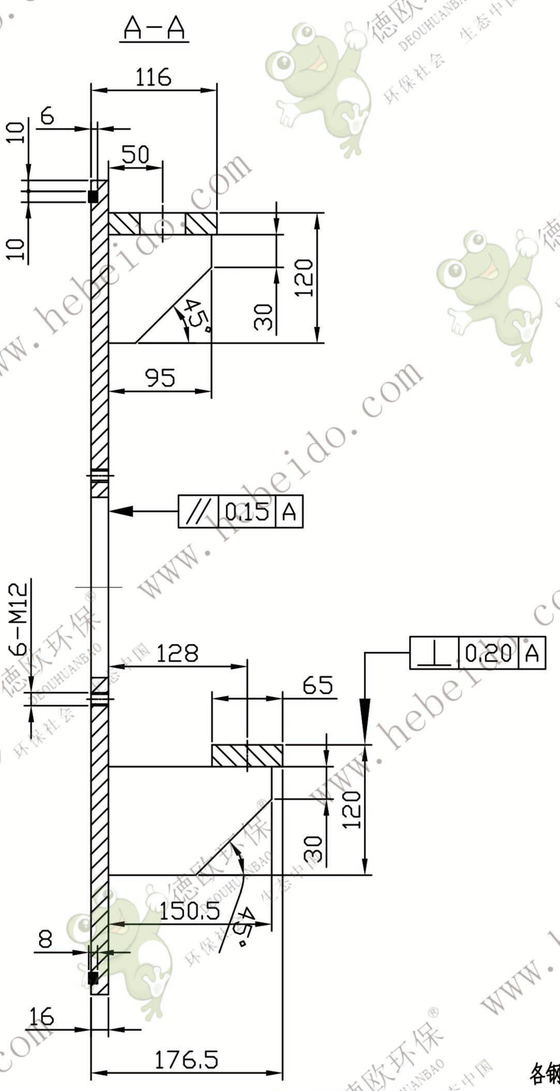

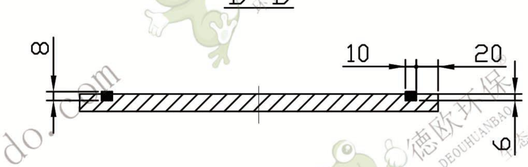

其余 12.5

技术要求:

1. 各钢板表面粗糙度为Ra25，但必须平整，全部焊接. 焊缝高度4 .
2. 密封槽要涂胶后将毛毡镶在槽内.

设 计		标准化	
初 校	李建通	审 定	
审 核	袁海波	批 准	
工 艺	刘飞	日 期	

调整滑板

TD630-03-04

图样标记	数量	重 量	比例
	2	43	1:5
共 78 张		第 41 张	

材料 Q235-A

德欧环保 DEOUHUANBAO 环保社会 生态中国