FU700-02-00

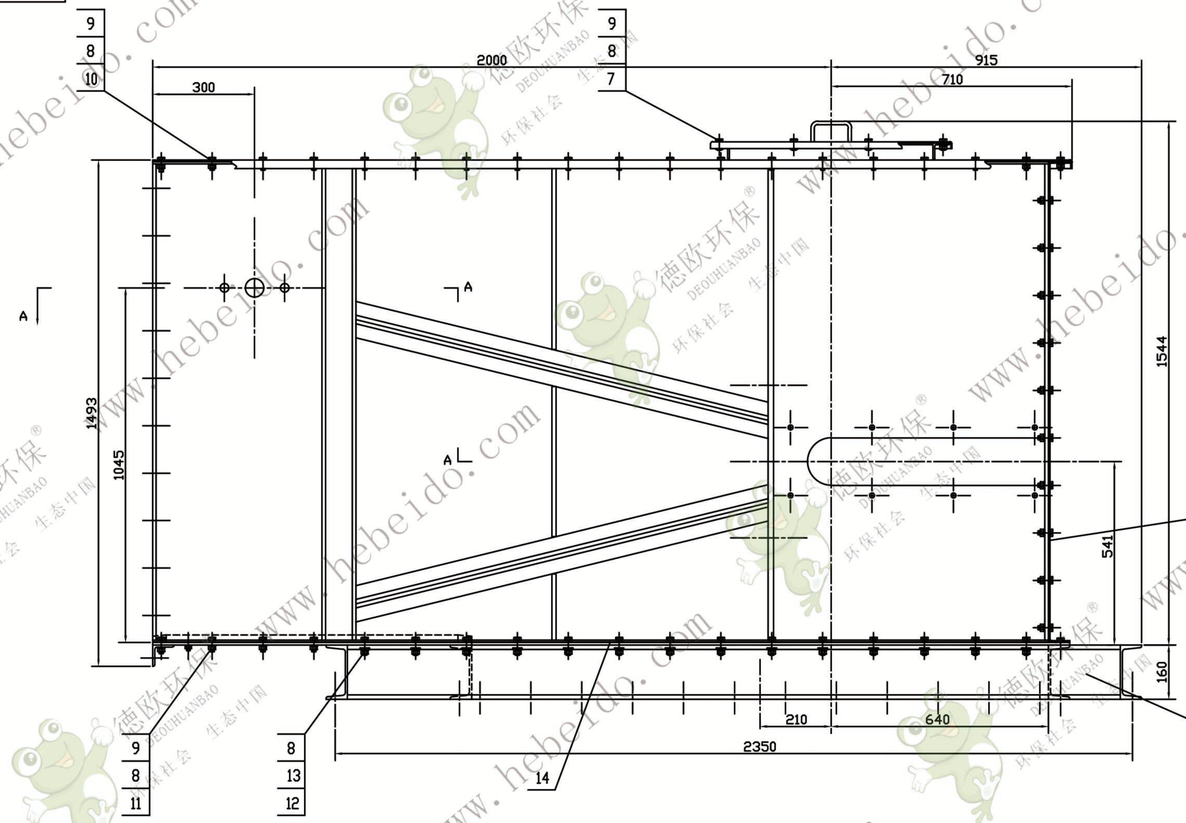

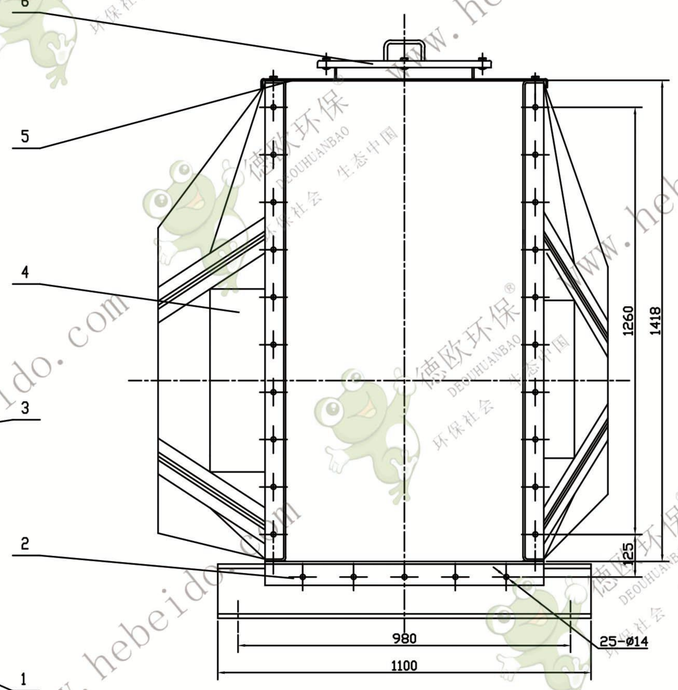

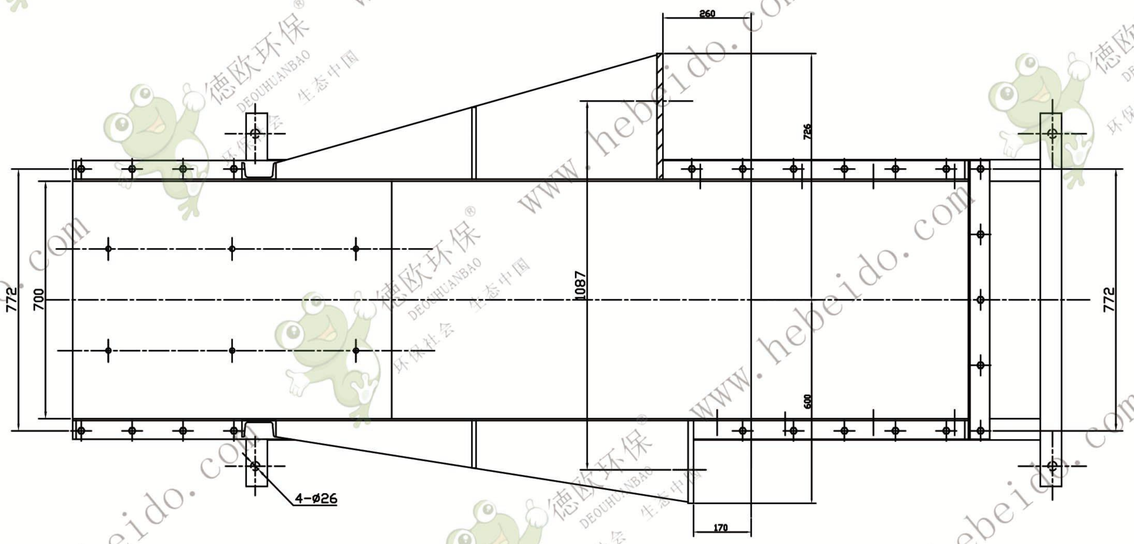

技术要求

1. 各零件装配前去净毛刺。
2. 法兰面与法兰面的平面度为 1.5mm。
3. 法兰面与法兰面与筒体对各平面的垂直度为 1.5mm。
4. 支座侧板表面任意一点不高出筒体的平面度为 2mm，且只允许向外凸起。
5. 法兰面焊后其内径尺寸偏差为 698±1，对角线偏差≤1。
6. 外管与弯头表面油漆颜色一致，外表面加强性能一致。

注：1. 上述标注缺项口部下列组合附件（如指南石滑板）不装筒体支座后组装，此部件用户自备。
2. 筒体装配时，法兰只能与两端相邻筒体装。其余法兰只与装配后装配。

14	GB3985-83	垫片 t=1		不锈钢垫片			件 月
13	GB853-88	垫圈6达标准制 12	33				件 月
12	GB5782-86	螺栓 M12X40	33				件 月
11	GB5782-86	螺栓 M12X35	28				件 月
10	GB5782-86	螺栓 M12X30	41				件 月
9	GB93-87	弹簧垫圈 12	79				件 月
8	GB6170-86	螺母 M12	112				件 月
7	GB5782-86	螺栓 M12X25	10				件 月
6	FU700-02-01-6	弯管D型支台	16	65Mn			
5	FU700-02-01-5	支管加强支台	16	Q235			
4	FU700-02-01-4	支管侧板支台	16	Q235			
3	FU700-02-01-3	支管侧板支台	1	组合件			
2	FU700-02-01-2	支管底板支台	1	组合件	67.96		
1	FU700-02-01-1	支管总体D型支座	1	组合件	140.6		
序号	代 号	名 称	数量	材 料	单重	总重	备 注

标记	处数	分区(分件)	更改文件号	签字	年月日
设计		标准化			
审核		工艺			

支管装配

FU700-02-01

组合件

18

德欧环保 DEOUHUANBAO 环保社会 生态中国