DTⅡ04B4142

标记	文件号	修改内容	签名	日期

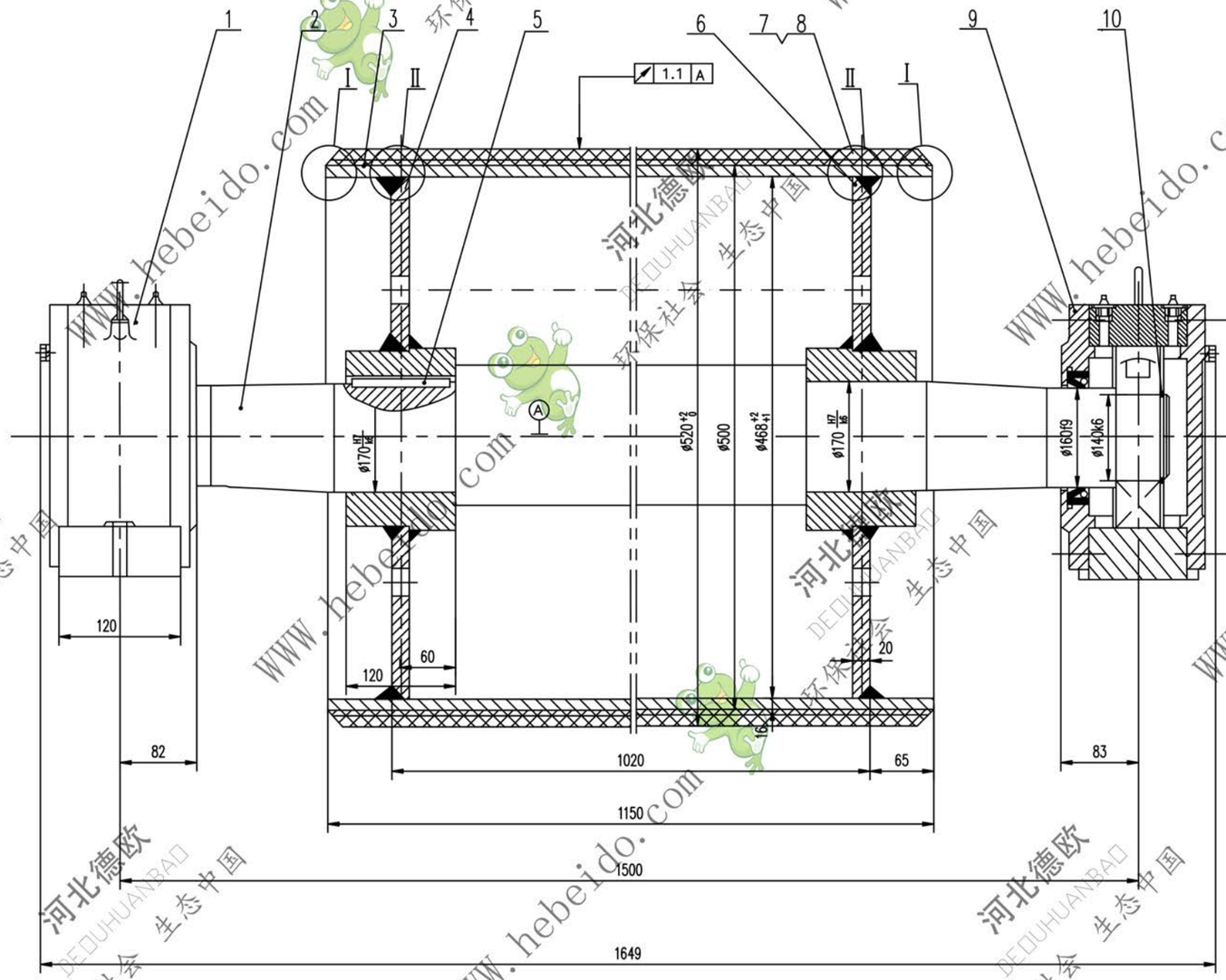

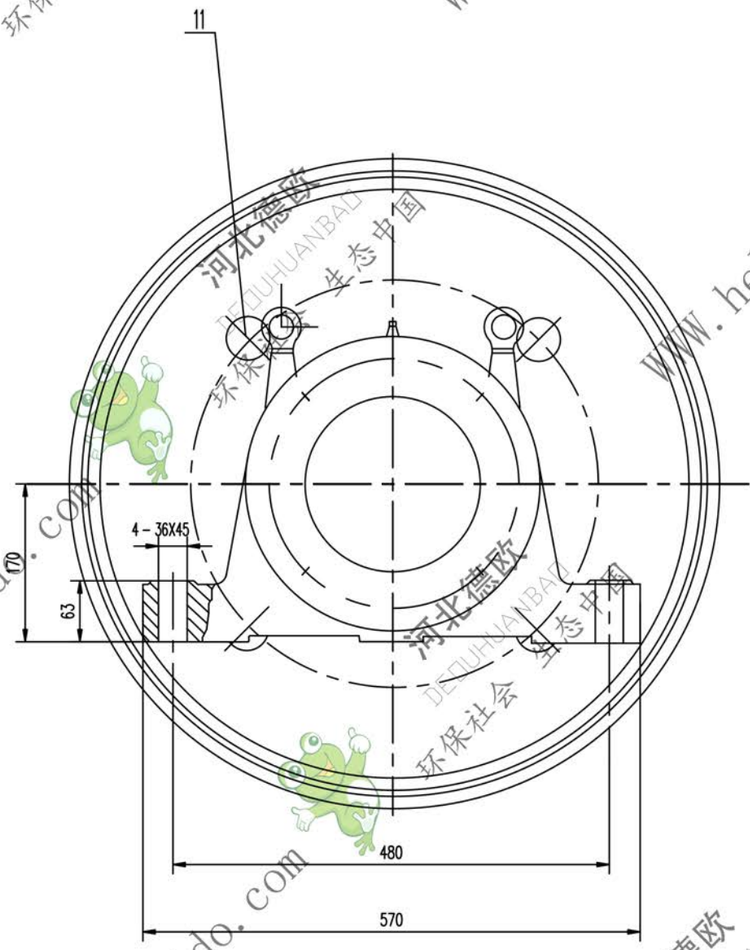

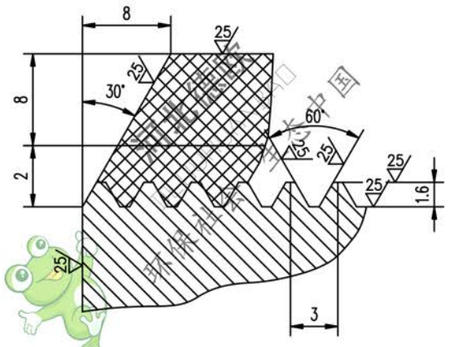

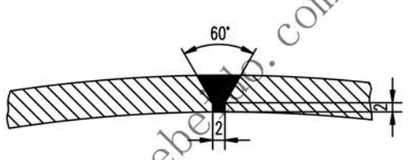

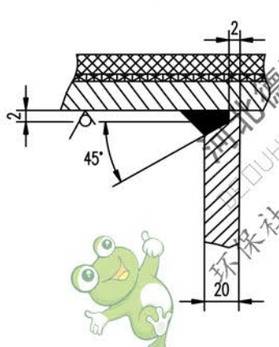

技术要求

1. 装轴前应将筒体内部清理干净。
2. 液筒面胶、底胶的物理性能应符合 GB10595-89 中的要求。
3. 筒皮外表面之螺纹，以中间为界加工成左右旋螺纹。
4. 轴承和轴承座油腔内应充以锂基润滑脂，轴承充油量为轴承空腹的 2/3，轴承座油腔内应充满。
5. 液筒需进行静平衡检验，其精度等级为 G40
6. 件1件 2 因为固定，游动轴承座，安装时要求游动轴承座的轴承两侧有相等游隙。
7. 探伤按 GB1059规定B9

序号	代号	名称	数量	材料	单重	总重	附注
					重量(kg)		
11		圆板 φ55 5	8	Q235-A	0.112	0.896	
10	GB894.1-86	挡圈 140	2	——	0.083	0.166	
9	DTⅡZ1414	轴承座	1	部件	102.5	102.5	通用
8		面胶	1	橡胶	21.85	21.85	
7		底胶	1	橡胶	5.417	5.417	
6	Ⅱ04B4141.3	接盘	1	部件	44.34	44.34	借用
5	GB1096-79	键 40X110	1	45	0.76	0.76	
4	Ⅱ04B4141.2	接盘	1	部件	44	44	借用
3		筒皮	1	45	219.6	219.6	
2	Ⅱ04B4141-1	轴	1	45	289.8	289.8	借用
1	DTⅡZ1214	轴承座	1	部件	102.5	102.5	通用

合同号							
设计	李地瑞	工艺会审			改向滚筒	DTⅡ04B4142	
校对		批准	单轴数			图样标记	重量 kg 比例
复核	刘飞	图形输入				S	831.3
标准化检查		日期			部件		共 91 页 第 39 页

A1 | 图纸文件名 | 40B/b4142

河北德欧 DEOUHUANBAO 环保社会 生态中国 www.hebeido.com