| 标记 | 文件号 | 修改内容 | 签名 | 日期 |
|---|---|---|---|---|
| | | | | |

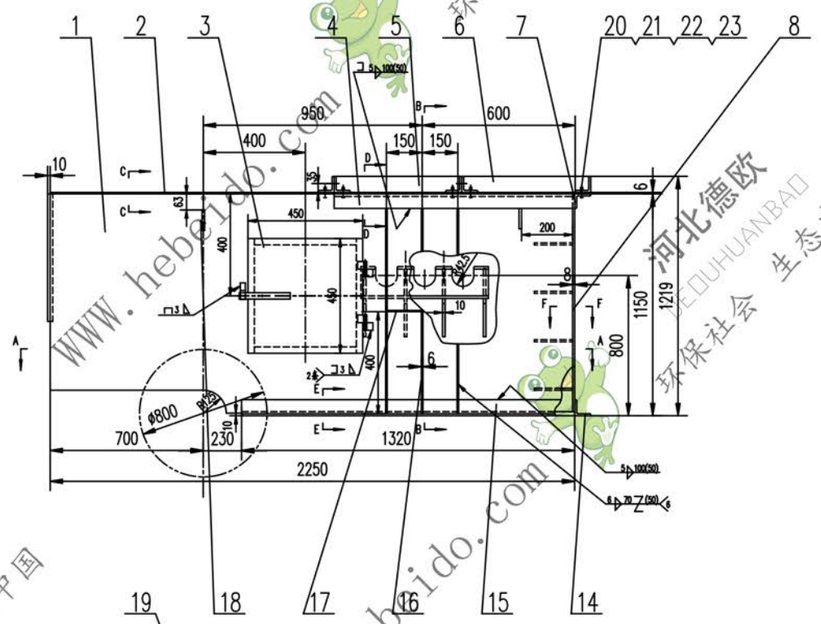


A–A

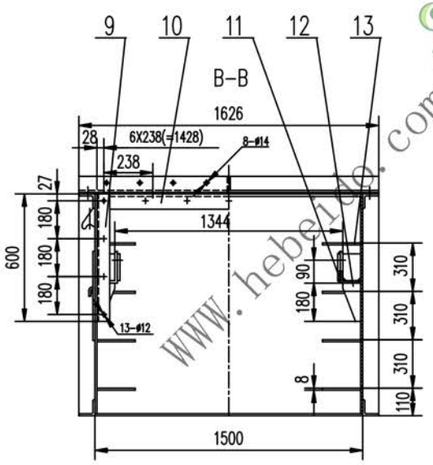


B–B

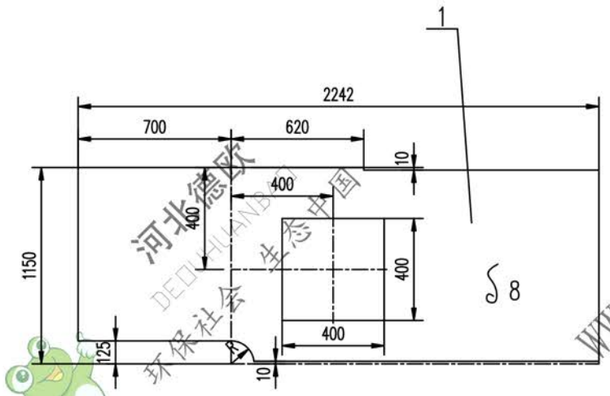


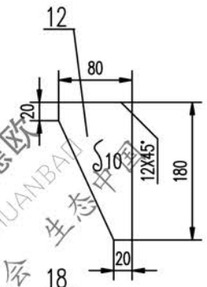


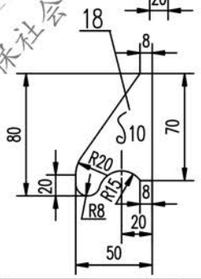


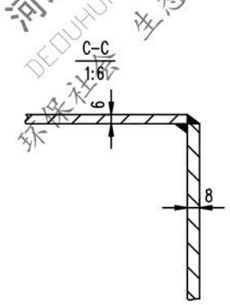


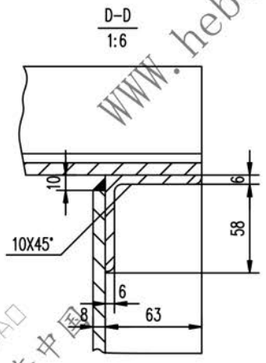


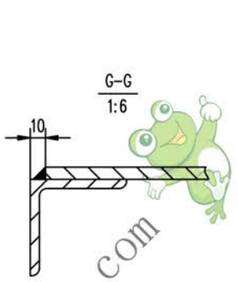


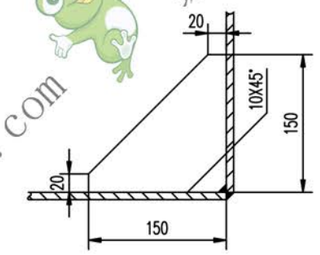


F–F

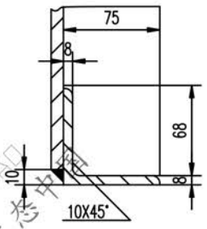


E–E

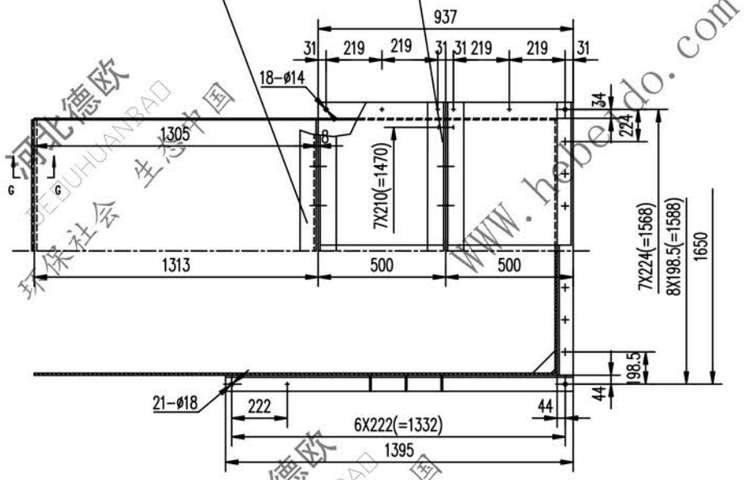


技术要求

1. 钢材下料切割面粗糙度 100
2. 所有孔应配钻，粗糙度 25
3. 未注焊缝均为连续角焊，焊角高为被焊件最小厚度。

| 序号 | 代号 | 名称 | 数量 | 材料 | 单重 | 总重 | 备注 |
|---|---|---|---|---|---|---|---|
| | | | | | | 重量(kg) | |
| 23 | GB97.1–86 | 垫圈 12 | 34 | | 0.005 | 0.17 | |
| 22 | GB93–87 | 垫圈 12 | 34 | | 0.004 | 0.316 | |
| 21 | GB41–86 | 螺母 M12 | 34 | | 0.006 | 2.04 | |
| 20 | GB5780–86 | 螺栓 M12X35 | 34 | | 0.036 | 12.24 | |
| 19 | | 角钢 63X63X6–1626 | 1 | Q235–A | 9.302 | | |
| 18 | | 钢板 δ10 | 4 | Q235–A | 0.435 | 1.74 | |
| 17 | | 钢板 δ6 | 4 | Q235–A | 0.478 | 1.912 | |
| 16 | | 钢板 δ6 | 6 | Q235–A | 3.739 | 22.434 | |
| 15 | | 角钢 75X75X8–1395 | 2 | Q235–A | 12.597 | 25.194 | |
| 14 | | 角钢 75X75X8–1500 | 1 | Q235–A | 13.545 | 13.545 | |
| 13 | | 钢板 δ8 | 8 | Q235–A | 0.85 | 6.8 | |
| 12 | | 钢板 δ10 | 8 | Q235–A | 0.51 | 4.08 | |
| 11 | Ⅱ03J22342.2.3 | 支架 | 2 | 部件 | 14.001 | 28.002 | 借用 |
| 10 | | 角钢 50X50X5–1384 | 1 | Q235–A | 5.233 | 5.233 | |
| 9 | | 角钢 50X50X5–600 | 2 | Q235–A | 2.187 | 4.374 | |
| 8 | | 钢板 8X1134X1484 | 1 | Q235–A | 105.6 | 105.6 | |
| 7 | | 角钢 63X63X6–1626 | 1 | Q235–A | 9.302 | 9.302 | |
| 6 | Ⅱ05J22353.2.2 | 上盖 (-) | 1 | 部件 | 57.067 | 57.067 | 借用 |
| 5 | Ⅱ05J22353.2.1 | 上盖 (-) | 1 | 部件 | 57.067 | 57.067 | 借用 |
| 4 | | 角钢 63X63X6–937 | 2 | Q235–A | 5.361 | 0.722 | |
| 3 | Ⅱ03J22241.2.1 | 观察口 | 2 | 部件 | 7.025 | 14.05 | 借用 |
| 2 | | 钢板 6X1305X1484 | 1 | Q235–A | 91.215 | 91.215 | |
| 1 | | 钢板 δ8 | 2 | Q235–A | 145.981 | 291.962 | |

| 合同号 | | | | Ⅱ 05J22363.2 |
|---|---|---|---|---|
| 设计 | 审核 | 工艺会审 | | 护罩 |
| 校对 | | 批准 | 创新 | 原样标记 重量 kg 比例 |
| 复核 | 刘飞 | 图形输入 | | S 774.45 |
| 标准化检查 | | 日期 | | 部件 共 72 页 第 51 页 |