标记	文件号	修改内容	签名	日期

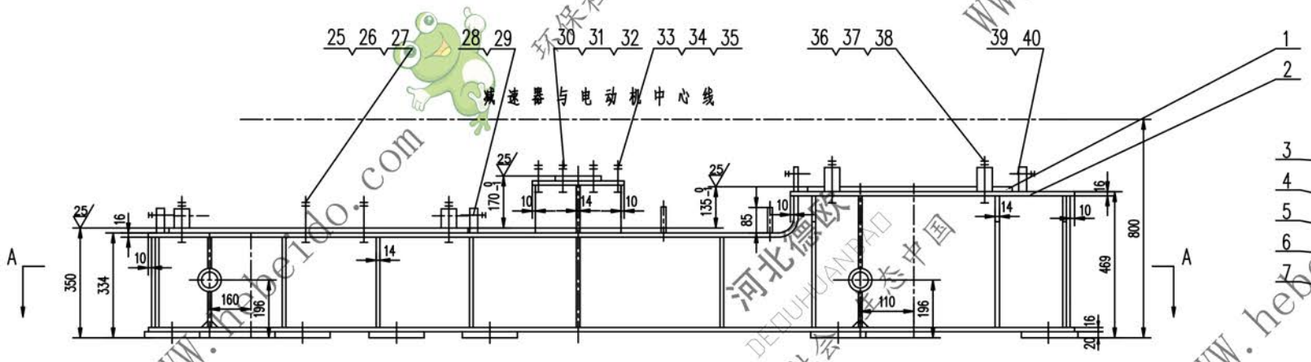

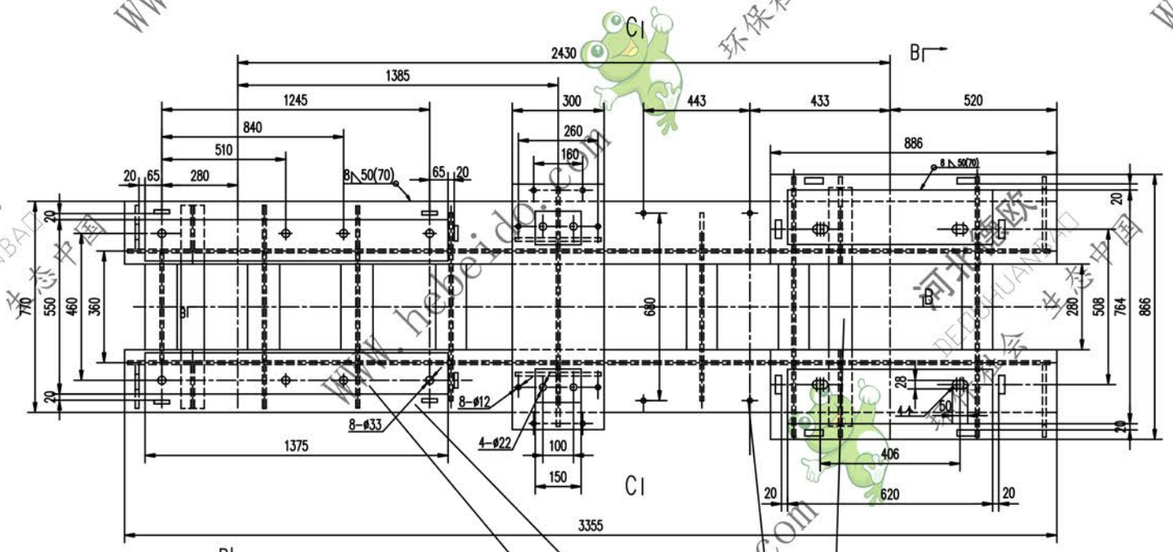

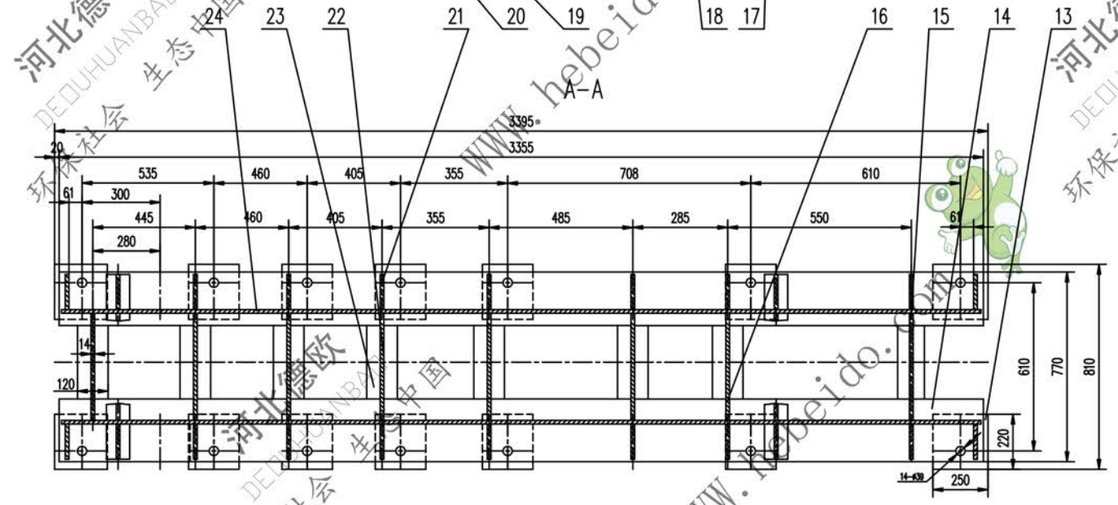

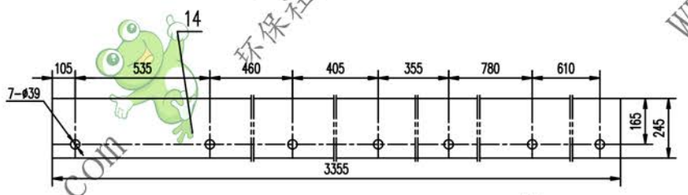

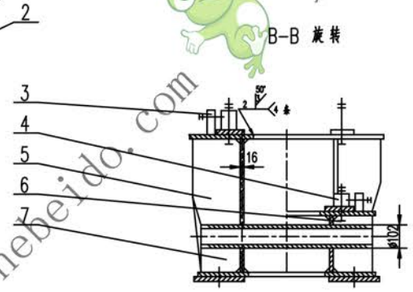

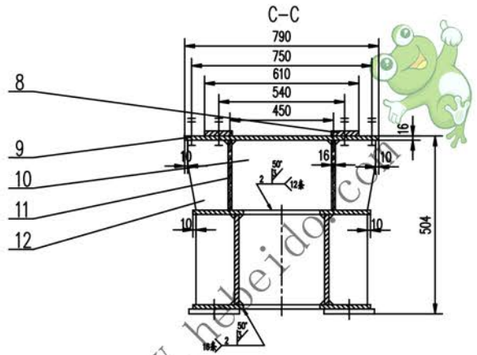

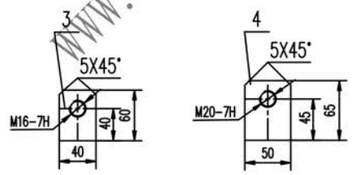

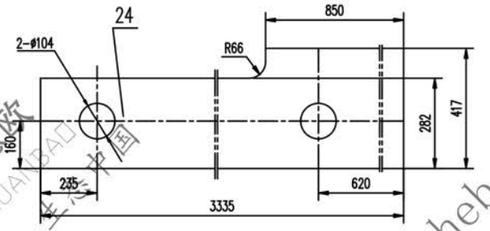

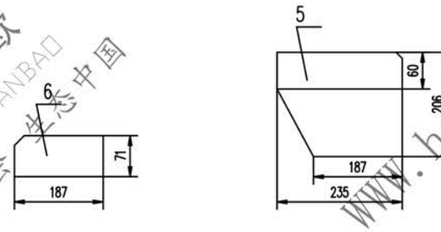

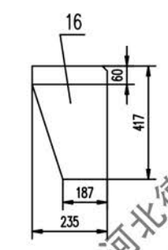

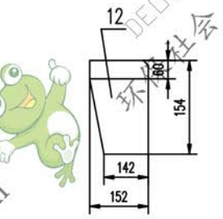

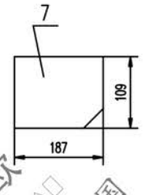

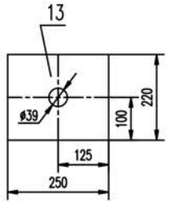

技术要求

1. 所有下料用地面粗糙度 ▽
2. 未注焊缝均为连续角焊，焊缝高度为被焊件最小厚度
3. 所有孔表面粗糙度为 ▽
4. 未注倒角 20X45°.
5. 挡板圆钢组装后焊接
6. 本架体应符合GB10595中-B级规定1

序号	代号	名称	数量	材料		单重	总重	备注
						重量(kg)		
40	GB41-86	螺母	M16	8	——	0.034	0.272	
39	GB85-88	螺钉	M16X80	8	——	0.125	1.0	
38	GB97.1-85	垫圈	24	4	——	0.032	0.128	
37	GB41-86	螺母	M24	8	——	0.112	0.896	
36	GB5780-86	螺栓	M24X150	4	——	0.689	2.756	
35	GB93-87	垫圈	10	6	——	0.003	0.018	
34	GB41-86	螺母	M10	6	——	0.011	0.066	
33	GB5784-86	螺栓	M10X50	6	——	0.036	0.216	
32	GB97.1-85	垫圈	20	4	——	0.017	0.068	
31	GB41-86	螺母	M20	8	——	0.062	0.496	
30	GB5784-86	螺栓	M20X100	4	——	0.304	1.216	
29	GB41-86	螺母	M20	8	——	0.062	0.496	
28	GB85-88	螺钉	M20X80	8	——	0.210	1.680	
27	GB97.1-85	垫圈	30	8	——	0.054	0.432	
26	GB41-86	螺母	M30	16	——	0.026	0.416	
25	GB5780-86	螺栓	M30X180	8	——	1.377	11.02	
24		钢板	δ16	2	Q235-A	129.6	259.2	
23		钢板	16X120X(280)	16	Q235-A	4.22	67.52	
22		钢板	14x282x344	5	Q235-A	10.66	53.3	
21		钢板	14x187x282	10	Q235-A	5.75	57.59	
20		钢板	(16)X125X1375	2	Q235-A	24.3	48.6	
19		钢板	16x245x2590	2	Q235-A	79.7	159.4	
18		圆钢	16X85	4	20	0.134	0.536	
17		管	φ102X12X750	2	Q235-A	19.97	39.94	
16		钢板	δ14	6	Q235-A	9.83	58.98	
15		钢板	14X344X417	2	Q235-A	15.66	31.33	
14		钢板	δ16	2	Q235-A	92.52	185.0	
13		钢板	20X220X250	14	Q235-A	7.722	92.66	
12		钢板	δ14	2	Q235-A	2.505	5.010	
11		钢板	16x154x280	2	Q235-A	5.381	10.76	
10		钢板	14x154x434	1	Q235-A	7.298	7.298	
9		钢板	16x300x790	1	Q235-A	29.57	29.57	
8		钢板	(16)x80x150	2	Q235-A	1.7	3.4	
7		钢板	δ14	4	Q235-A	2.229	8.916	
6		钢板	δ14	2	Q235-A	1.450	2.900	
5		钢板	δ14	2	Q235-A	4.94	9.87	
4		挡板	δ20	8	Q235-A	0.458	3.664	
3		挡板	δ16	8	Q235-A	0.275	2.200	
2		钢板	16X293X886	2	Q235-A	32.6	65.2	
1		钢板	(16)X210X620	2	Q235-A	18.4	36.8	

设计	韩丽	工艺会审		驱动装置架	J321Z.211		
校对		批准	赵晓	Ⅲ Ⅳ 型	图样标记	重量 kg	比例
复核	刘飞	图形输入		部件		1319	
标准化检查		日期					共 页 第 4 页

A1 图纸文件名 J321Z211